AQUA-12TG

HIGH POWER LOUDSPEAKER

ALTAVOZ ALTA POTENCIA
HAUT-PARLEUR DE GRANDE PUISSANCE
COLUNA DE ALTA POTÊNCIA

QUICK START GUIDE/GUÍA RÁPIDA/
GUIDE DE DÉMARRAGE RAPIDE/GUIA RÁPIDO

FONESTAR

DESCRIPTION/DESCRIPCIÓN/DESCRIPTION/DESCRIÇÃO

EN

- Specially design for PA and ambient sound installations in great outdoor areas
- High power woofer and engine with diffuser which offer a clear, rich and distortion-free sound
- Prepared for outdoor use as it has aluminium grids, a weather-resistant adjustable fixing mount, stainless steel screws and water protection (IP-66)
- Includes all the necessary accessories for a quick and easy installation
- Perfect for outdoor PA and ambient sound applications such as stadiums, theme parks, cultural activities, shopping centres, etc.

ES

- Especialmente diseñado para aplicaciones de megafonía y sonido ambiental en grandes espacios exteriores
- Altavoz woofer de gran potencia y motor con difusor que ofrecen un sonido rico en matices, definido y sin distorsiones
- Preparado para su uso en exteriores con soporte de fijación orientable y rejilla con tratamiento para intemperie, tornillos de acero inoxidable y protección contra polvo y agua (IP-66)
- Incluye todos los accesorios necesarios para una instalación rápida y sencilla
- Ideal para aplicaciones de megafonía y de sonido ambiental en exteriores como estadios, parques temáticos, actividades culturales, centros comerciales, etc.

FR

- Spécialement conçu pour les applications de sonorisation et de bruit ambiant dans les grands espaces extérieurs
- Woofer puissant et moteur avec diffuseur pour un son riche, net et sans distorsion
- Prêt pour l'extérieur avec grille en aluminium, support de montage pivotant avec traitement contre les intempéries, vis en acier inoxydable et protection contre l'eau (IP-66).
- Comprend tous les accessoires nécessaires pour une installation rapide et facile
- Idéal pour la sonorisation de lieux publics et d'extérieurs tels que les stades, les parcs à thème, les activités culturelles, les centres commerciaux, etc.

PT

- Especialmente desenhada para aplicações de megafonia e som ambiente em grandes espaços exteriores
- Altifilante woofer de grande potência e motor com difusor que oferecem um som rico em matizes, definido e sem distorções
- Preparada para uso no exterior com suporte de fixação orientável e grelha com tratamento para intempérie, parafusos de aço inoxidável e proteção contra pó e água (IP-66)
- Inclui todos os acessórios necessários para uma instalação rápida e simples
- Ideal para aplicações de megafonia e de som ambiente no exterior como estádios, parques temáticos, atividades culturais, centros comerciais, etc.

IMPORTANT

For proper functioning and performance, use appropriate power, impedance and frequency limits.
Before connecting to other equipment, take into account the necessary conditions for a HIGH IMPEDANCE (100 V) and LOW IMPEDANCE installation. Further information can be found at:
fonestar.com/downloads/install_fonestar_en.pdf

IMPORTANTE

Para un correcto funcionamiento y aprovechamiento de las prestaciones del equipo utilice la potencia, impedancia y límites de frecuencia adecuados.
Antes de proceder a la conexión con otros equipos tenga en cuenta las condiciones necesarias en una instalación de ALTA IMPEDANCIA (100 V) y BAJA IMPEDANCIA. Puede encontrar más información en:
fonestar.com/downloads/install_fonestar_es.pdf

IMPORTANT

Pour le fonctionnement correct et l'utilisation et exploitation des prestations de l'appareil, utilisez la puissance, impédance et limites de fréquences adéquats. Avant de procéder à la connexion avec d'autres appareils, prenez en compte les conditions nécéssaires pour une installation de HAUTE IMPÉDANCE (100 V) et BASSE IMPÉDANCE. Vous pouvez trouver plus d'informations sur la :
fonestar.com/downloads/install_fonestar_fr.pdf

IMPORTANTE

Para o correto funcionamento e aproveitamento das funcionalidades do equipamento, utilize a potência, impedância e limites de frequência adequados. Antes de fazer a ligação com outros equipamentos, tenha em atenção as condições necessárias para uma instalação de ALTA IMPEDÂNCIA (100 V) e BAIXA IMPEDÂNCIA. Poderá encontrar mais informação em:
fonestar.com/downloads/install_fonestar_pt.pdf

CONNECTION EXAMPLE/EJEMPLO DE CONEXIÓN/ EXEMPLE DE CONNEXION/EXEMPLO DE LIGAÇÃO

LOW Z

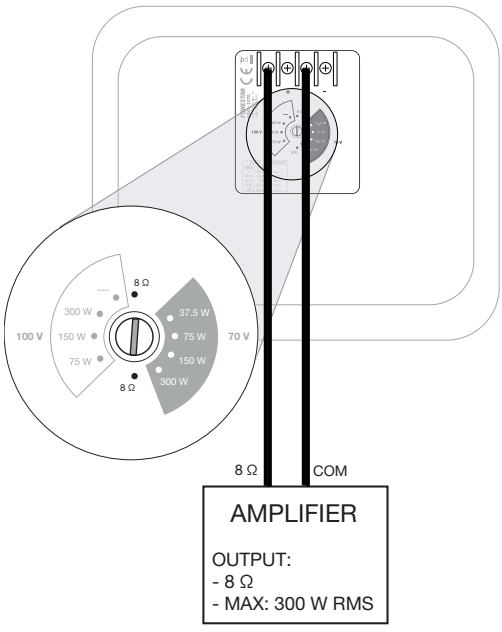

100 V LINE

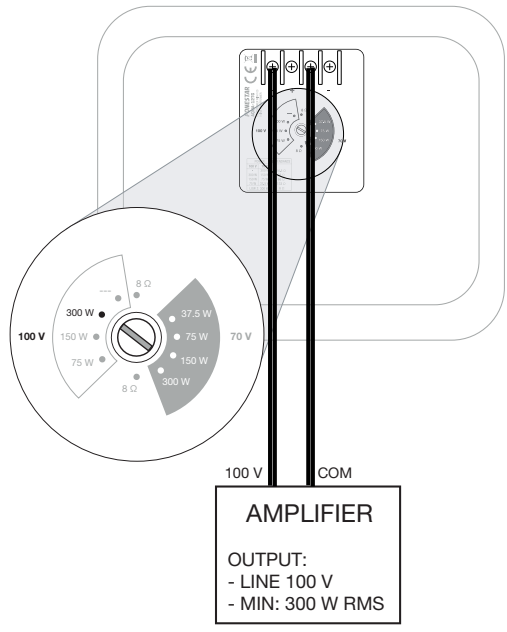

POWER		IMPEDANCE
100 V	70 V	
-	300 W	16.5 Ω
300 W	150 W	33 Ω
150 W	75 W	66 Ω
75 W	37.5 W	133 Ω
LOW Z: 300 W		8 Ω

INSTALLATION/INSTALACIÓN/INSTALLATION/INSTALAÇÃO

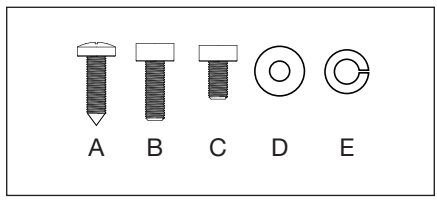

1

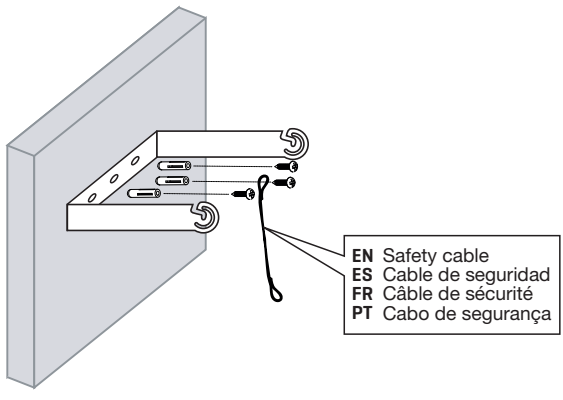

2

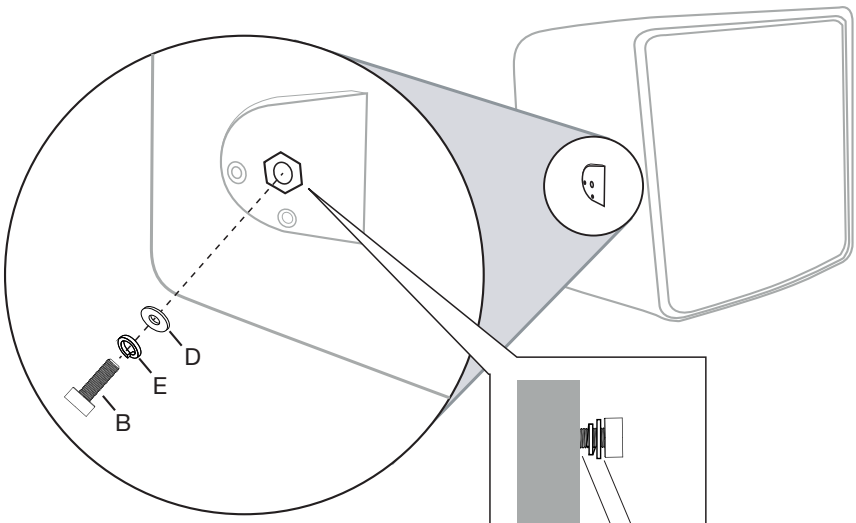

EN NOTE: adjustment on both sides of the speaker
ES NOTA: ajuste en ambos lados del altavoz
FR N.B. : ajustement des deux côtés de l'orateur
PT NOTA: ajuste em ambos os lados da coluna

3

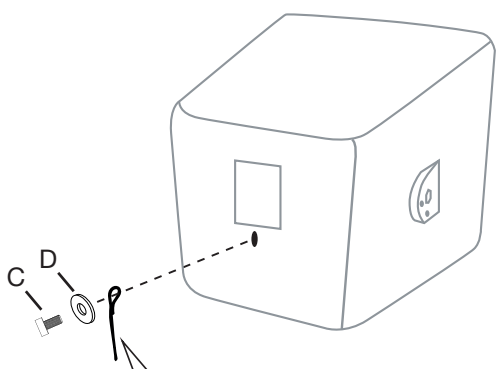

EN Safety cable
ES Cable de seguridad
FR Câble de sécurité
PT Cabo de segurança

4

EN Use round cable to ensure IP protection
ES Utilice cable redondo para garantizar protección IP
FR Utilisez câble round pour garantir protection IP
PT Use cabo redondo para garantir proteção IP

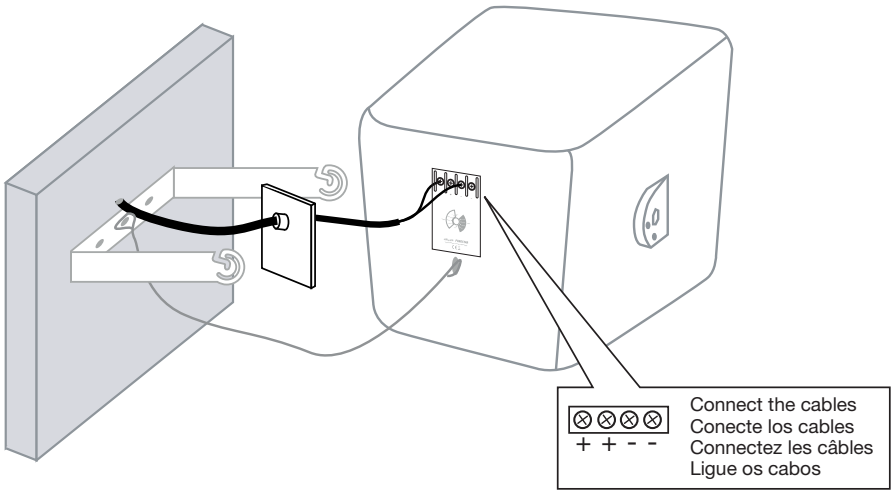

5

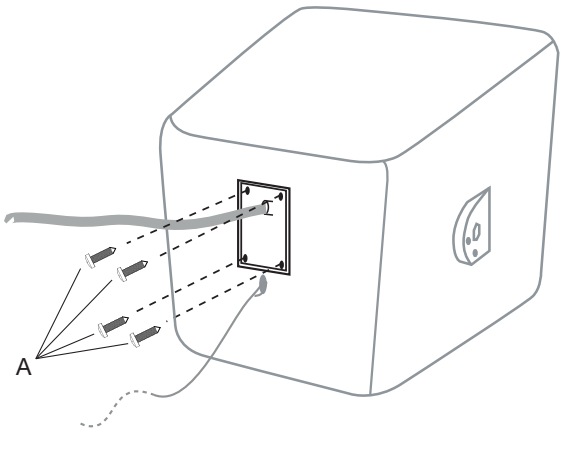

6

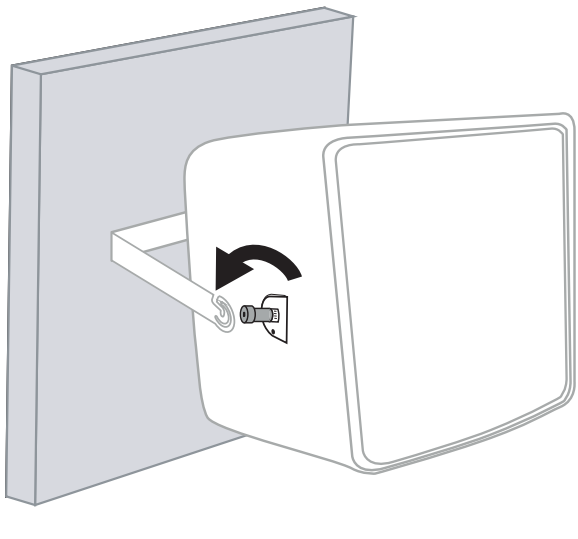

7 TILT/INCLINACIÓN/INCLINATION/INCLINAÇÃO

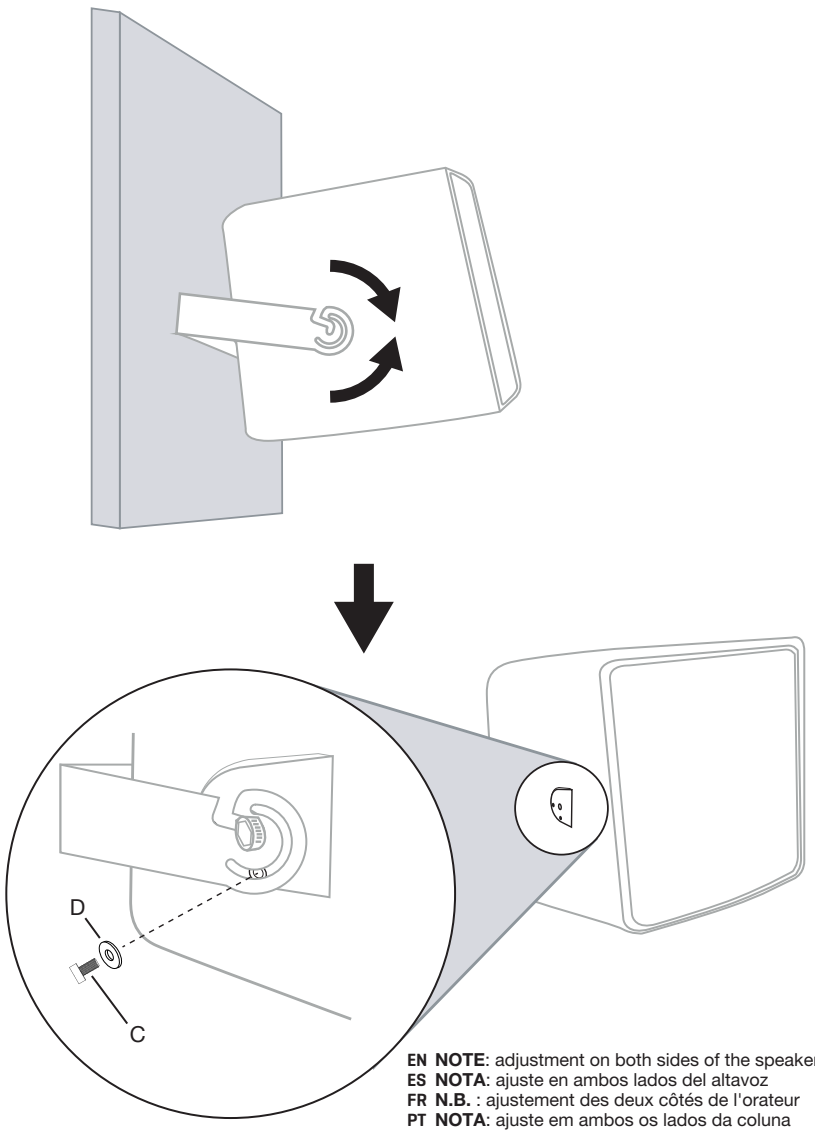

EN NOTE: adjustment on both sides of the speaker
ES NOTA: ajuste en ambos lados del altavoz
FR N.B. : ajustement des deux côtés de l'orateur
PT NOTA: ajuste em ambos os lados da coluna

8

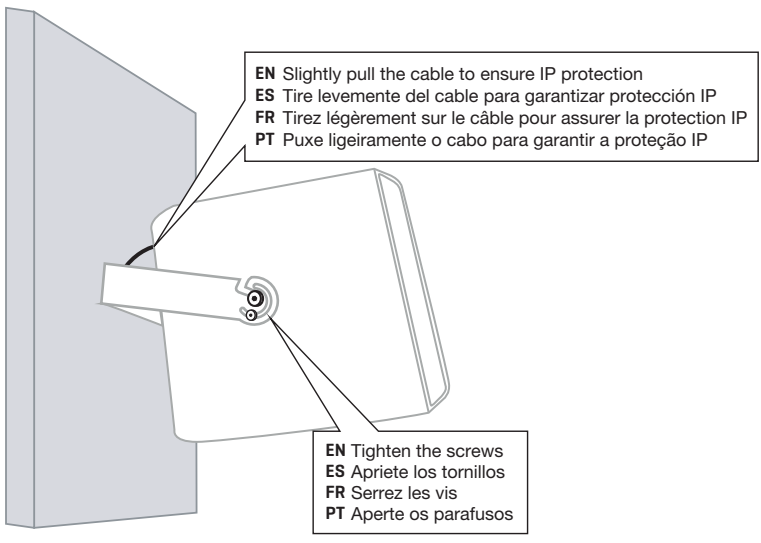

EN NOTE: adjustment on both sides of the speaker
ES NOTA: ajuste en ambos lados del altavoz
FR N.B. : ajustement des deux côtés de l'orateur
PT NOTA: ajuste em ambos os lados da coluna